DATE	NOM	MODIFICATIONS	INDICE
27.05.80	FOUCHET	ADJ. DES REP 2 . 3 .	A

NOT A CONTROLLED COPY

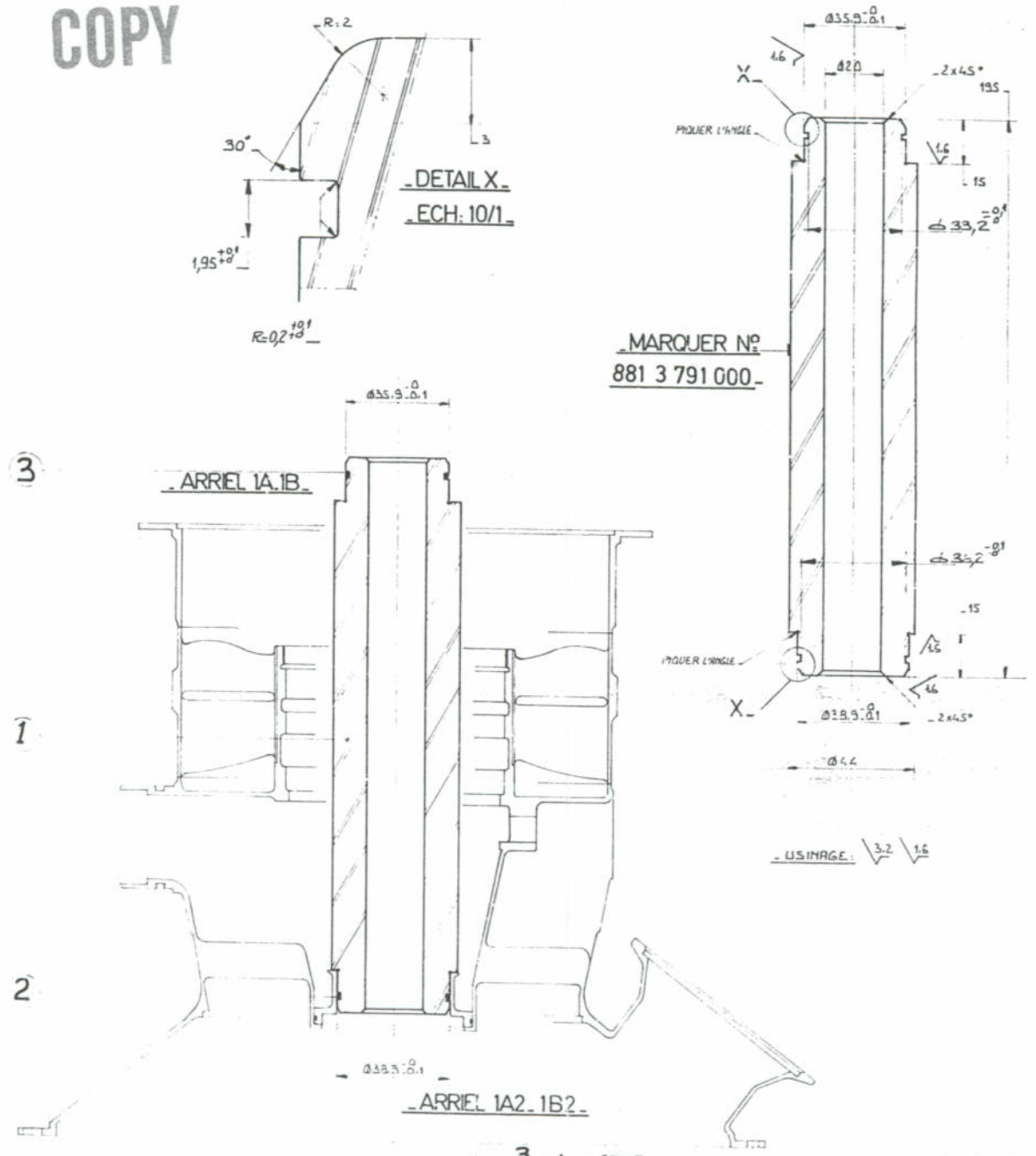

PL	REP	QUANT	DESIGNATION	MATIÈRE	OBSERVATIONS
	3	1	JOINT		9681503301
	2	1	JOINT		9681503601
	1	1	MANDRIN	AU4G	OXYD. ANOD. NOIRE

TOLERANCES GENERALES: LONGUEURS 0.25; ANGLES DROITS 1°; AUTRES ANGLES 30; CHAM. NON COTES 1x45; RAYONS FEMELLES R=0.5 0.2; NON COTES

ECHELLE	MACHINE	DESIGNATION PIECE	N° PIECE
1/1	ARRIEL 1A.1B.1A2.1B2	BAGUE D'ETANCHEITE	D 292 15 22 D
		BAGUE D'ETANCHEITE	D 314 16 005 D

MANDRIN POSE ET DEPOSE
BAGUE D'ETANCHEITE
OUTILLAGE ENSEMBLE

DESSINE PAR	DATE	VERIFIE PAR
SETA	21.11.79	FOUCHET

TURBOMECA 64-BORDES - FRANCE

N 881 3 791 000

THIS COPY IS GOOD FOR 14 DAYS AFTER DATE OF ISSUE

03/12/03

ISSUE DATE:

FILE COPY